# 2V025, 2V130, 2V250 - Распределители пневматические с прямым электромагнитным управлением

**Пневмораспределители 2V** с прямым электромагнитным управлением, применяют в пневмосистемах для управления потоком сжатого воздуха и работой исполнительных механизмов, вследствие изменения направления потока воздуха.

Их основная функция – изменять направление потока воздуха, обеспечивая тем самым включение, выключение или изменение направления движения приводимых в действие механизмов. Серия 2V поддерживает напряжения питания катушек: постоянного тока 24В (DC24V), а также переменного тока 110В и 220В (DC\AC110V, DC\AC220V), обеспечивая гибкость применения в различных пневматических системах.

К отличительным особенностям данных распределителей относится наличие ручного дублирования работы катушек.

## Код для заказа

| 2V | | - | | |
|---|---|---|---|---|

**Тип устройства:**
**2V** = *двухканальный пневмораспределитель*

**Условный проход:**
*25 = 2,5мм*
*130 = 13мм*
*250 = 25мм*

**Присоединение:**
***2V025:***
*06 = 1/8»*
*08 = 1/4»*
***2V130:***
*10 = 3/8»*
*15 = 1/2»*
***2V250:***
*20 = 3/4»*
*25 = 1»*

**Напряжение:**
*DC12V*
*DC24V*
*AC24V*
*AC110V*
*AC220V*
*AC380V*

## Технические характеристики

| Модель | 2V025-06 | 2V025-08 | 2V130-10 | 2V130-15 | 2V250-20 | 2V250-25 |
|---|---|---|---|---|---|---|
| Тип управления | Электропневматическое двухстороннее | | | | | |
| Рабочая среда | Воздух, Вода, Масло | | | | | |
| Резьба присоединительных отверстий | G (BSPP) | | | | | |
| Размер порта | 1/8'' | 1/4'' | 3/8'' | 1/2'' | 3/4'' | 1'' |
| Рабочее давление, МПа | 0-0,8 | | 0,05-0,7 | | | |
| Рабочая температура, °C | От -10 до +80 | | | | | |
| Материал корпуса | Алюминиевый сплав / Латунь | | Латунь | | | |
| Масса, кг | 0,35 | | 0,81 | | 1,3 | |
| Степень защиты | IP65 | | | | | |

## Устройство и принцип работы

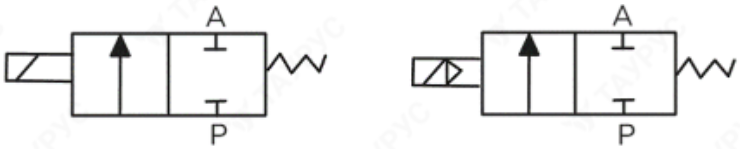


*Схема работы пневмораспределителей 2V025, 2V130, 2V250*

Катушки пневмораспределителя, при подаче электрического напряжения, генерируют электромагнитное поле, приводящее в движение подвижные элементы внутри распределителя – золотники или плунжеры. Перемещение этих элементов открывает или закрывает каналы, перенаправляя поток сжатого воздуха к нужному выходу.

Внутренняя конструкция пневмораспределителя состоит из каналов для подключения входного воздуха (питание), выходных линий (к исполнительным механизмам), а также дренажного канала для удаления конденсата и возможных загрязнений. Для повышения надежности и долговечности, пневмораспределители изготавливаются из высокопрочных материалов, устойчивых к коррозии и воздействию сжатого воздуха.

## Габаритные и присоединительные размеры

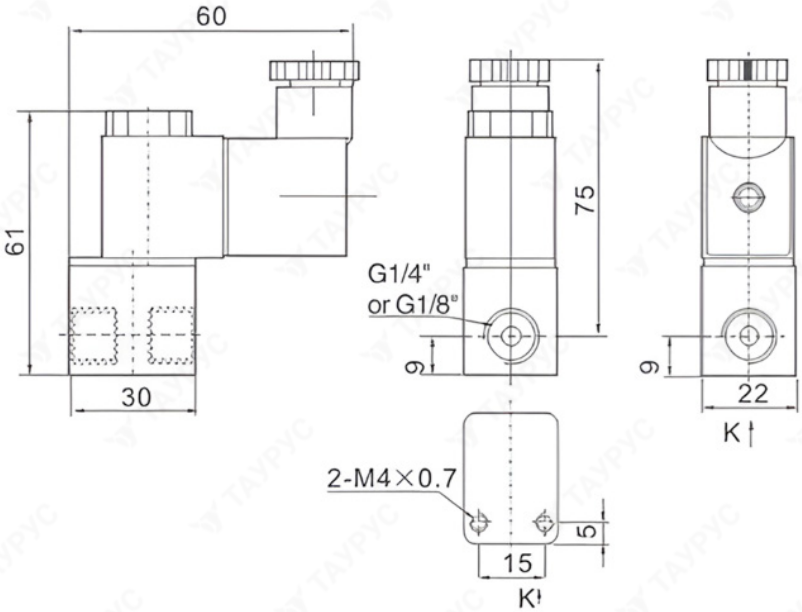


*Габаритные и присоединительные размеры 2V025*

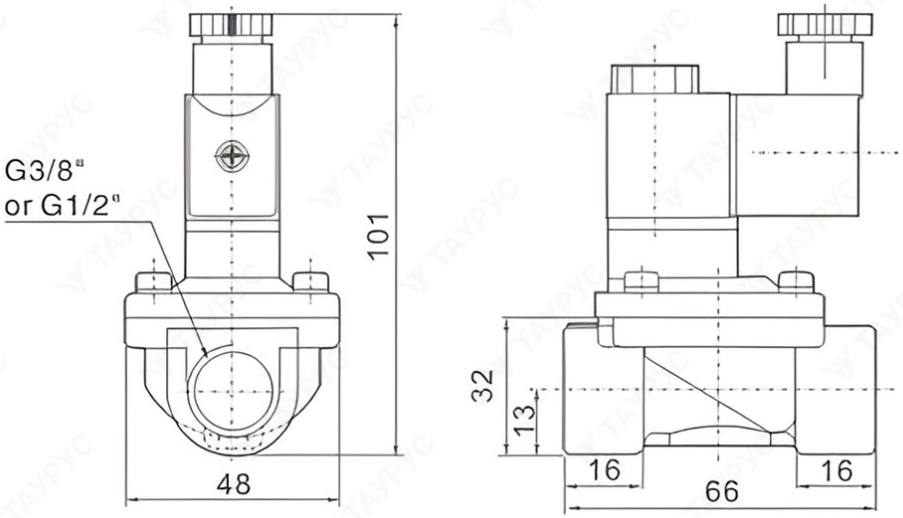


*Габаритные и присоединительные размеры 2V130*

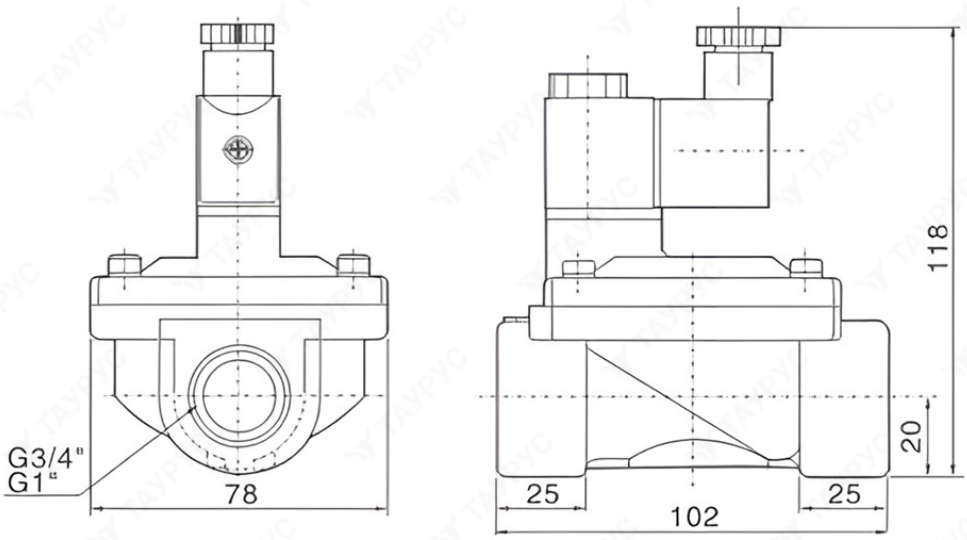


*Габаритные и присоединительные размеры 2V250*

**Все товары данной серии на нашем сайте:**
**https://clck.ru/3QeZrk**