VC43, VC06, VC10 - Электромагниты (соленоиды, катушки)

Катушки (соленоиды, магниты) VC43, VC06, VC10 предназначены для дистанционного управления гидравлическими распределителями и клапанами в станочной и мобильной технике, а также секционной гидравлической аппаратурой.

Соленоиды являются частью электромагнитных приводов с «мокрым якорем», т. е. устанавливаются на гильзу с размещенным в ней сердечником, который способен поступательно перемещаться под воздействием создаваемого катушкой магнитного поля.

Соленоиды **VC06 с внутренним диаметром 23 мм** устанавливаются на золотниковые гидрораспределители с условным проходом 6 мм (стандарт CETOP 03, NG6) и арматурной трубкой не более 23 мм.

Катушки (соленоиды) **VC10 с внутренним диаметром 31,3 мм** устанавливаются на гидрораспределители с условным проходом 10 мм (стандарт CETOP 05, NG10) и арматурной трубкой 31,3 мм, так же допускается несколько меньший размер.

Соленоиды **VC43 с внутренним диаметром 16 мм** устанавливаются на золотниковые гидрораспределители с условным проходом 4 мм (стандарт DIN 24340-A4). Применяемость: для гидрораспределителей Ду=4 мм (BE43, 4WE43) с арматурной трубкой 16 мм.

Электромагниты VC43, VC06, VC10 может быть сняты и заменены на приводе без снятия давления и разгерметизации системы.

Для подключения катушки к питающей сети применяются разъемы по стандарту DIN43650A, степень защиты IP65.

По умолчанию, в комплект входит электроразъём с визуальной индикацией, для магнитов переменного тока на разъеме указывается AC, для постоянного DC.

Разъемы DIN43650 A LED можно приобрести отдельно:

https://clck.ru/3Q4NS6

Код для заказа

VC		-	

Тип устройства:
VC = катушка электромагнитная

Условный проход:
06 =для гидрораспределителя BE6
10 = для гидрораспределителя BE10
43 = для гидрораспределителя BE43

Напряжение:

Постоянный ток:
D12 = 12В
D24 = 24В
D36 = 36В
D48 = 48В
D110 = 110В
D220 = 220В

Переменный ток:
A24 = 24В
A48 = 48В
A110 = 110 В
A220 = 220 В
A380 = 380 В

Габаритные и присоединительные размеры катушек VC
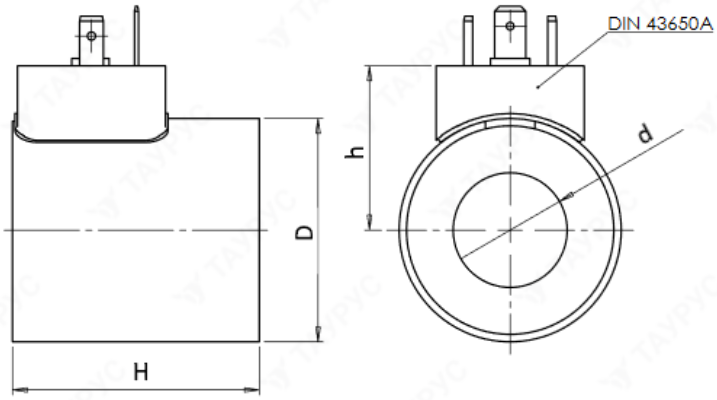
Характеристика	VC43	VC06	VC10
Мощность, Вт	30	30	40
d, мм	16	23	31,6
D, мм	35	45	60
H, мм	52	50	75
h, мм	23	28	35