Распределители с механическим и мускульным управлением. Серия 228. Присоединение G1/8”.

3/2

Плунжер
пружинный возврат

5/2

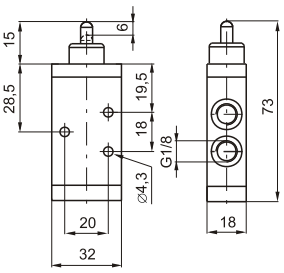



Код для заказа	
228.32.0.1	**228.52.0.1**
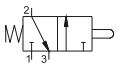	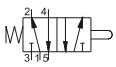
Масса 85г	Масса 105г



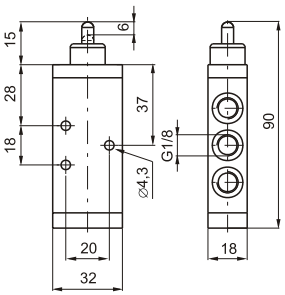

Усилие переключения 33Н

3/2

Плунжер
пружинный возврат

5/2

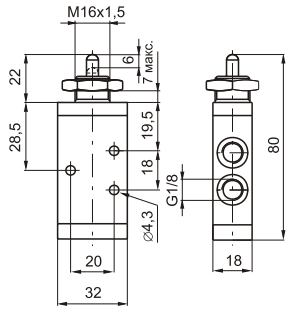



Код для заказа	
228.32.1.1	**228.52.1.1**
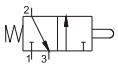	
Масса 102г	Масса 122г



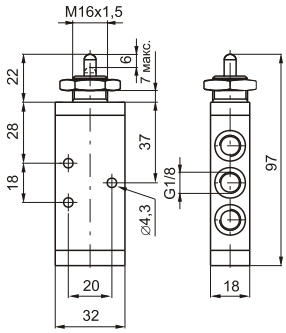

Рабочее усилие 33Н

3/2

Рычаг с роликом
пружинный возврат

5/2

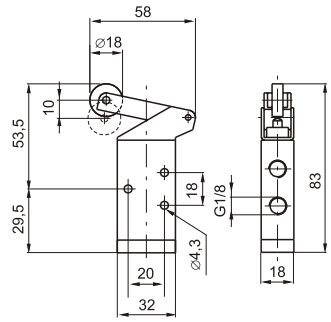



Код для заказа	
228.32.2.1 *Пластиковый ролик* **228.32.2.1/2** *Металлический ролик*	**228.52.2.1** *Пластиковый ролик* **228.52.2.1/2** *Металлический ролик*
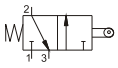	
Масса 115г	Масса 135г



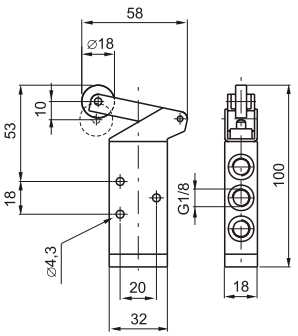

Усилие переключения 15Н

3/2

Рычаг с роликом на подшипнике
пружинный возврат

5/2

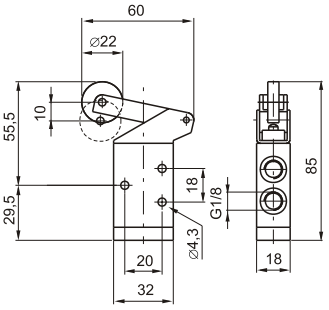



Код для заказа	
228.32.2.1/1	**228.52.2.1/1**
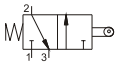	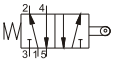
Масса 130г	Масса 150г



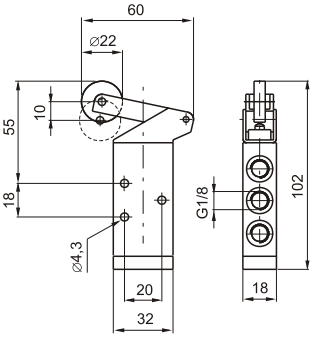

Усилие переключения 15Н

Технические характеристики	Энергоноситель	Максимальное рабочее давление	Рабочая температура		Расход при P_1=6 бар с Δp=1 бар	Условный проход	Присоединение
	Отфильтрованный сжатый воздух с маслом или без	10 бар	мин. -5°С	макс. +70°С	540 нл/мин	6 мм	G1/8”

Распределители с механическим и мускульным управлением. Серия 228. Присоединение G1/8”.

1

Рычаг с кнопкой пружинный возврат

3/2

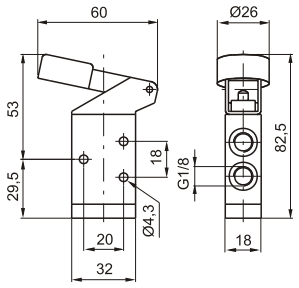



Код для заказа	
228.32.2.6/1 *Красная* **228.32.2.6/2** *Черная* **228.32.2.6/3** *Зеленая*	**228.52.2.6/1** *Красная* **228.52.2.6/2** *Черная* **228.52.2.6/3** *Зеленая*
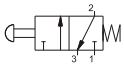	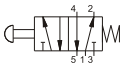
Масса 120г	Масса 140г

Усилие переключения 15Н

5/2



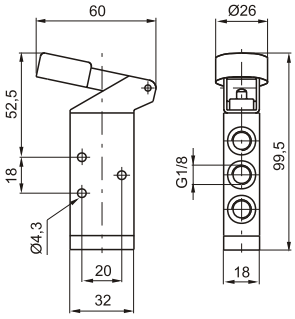

Боковой переключатель 2-х позиционный

3/2

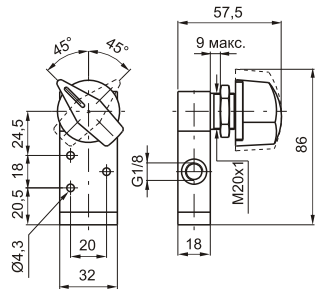



Код для заказа	
228.32.27	**228.52.27**
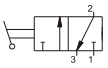	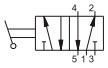
Масса 190г	Масса 210г

5/2



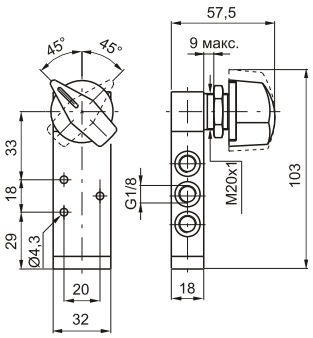

“Ломающийся” ролик пружинный возврат

3/2

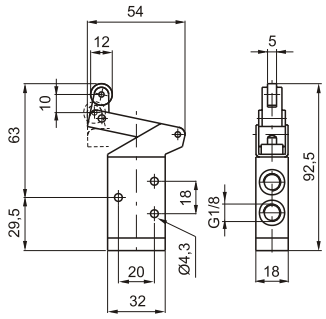



Код для заказа	
228.32.3.1 *Пластиковый ролик* **228.32.3.1/2** *Металлический ролик*	**228.52.3.1** *Пластиковый ролик* **228.52.3.1/2** *Металлический ролик*
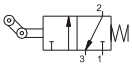	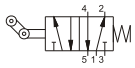
Масса 110г	Масса 130г

Усилие переключения 15Н

5/2



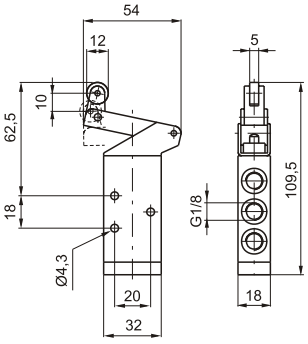

Боковой рычаг с роликом на подшипнике пружинный возврат

3/2

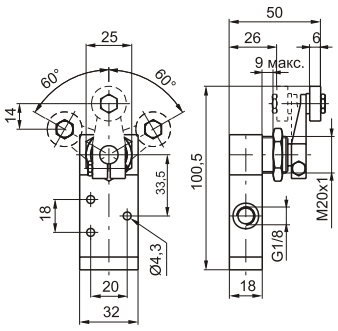



Код для заказа	
228.32.4.1	**228.52.4.1**
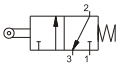	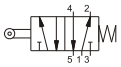
Масса 180г	Масса 200г

5/2



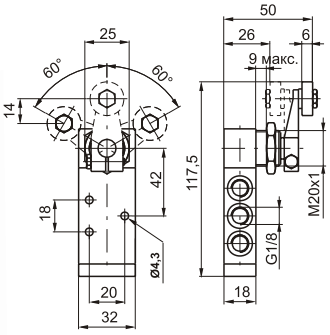

Технические характеристики	Энергоноситель	Максимальное рабочее давление	Рабочая температура		Расход при P_1=6 бар с Δp=1 бар	Условный проход	Присоединение
	Отфильтрованный сжатый воздух с маслом или без	10 бар	мин. -5°С	макс. +70°С	540 нл/мин	6 мм	G1/8”

Распределители с механическим и мускульным управлением. Серия 228. Присоединение G1/8”.

“Чувствительный” рычаг пневматический возврат

3/2 5/2

(для переключения распределителя достаточно повернуть рычаг на 5°...10°)

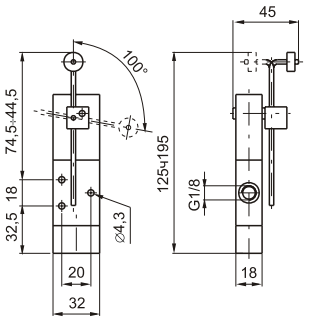



Код для заказа	
228.32.4.13	**228.52.4.13**
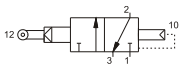	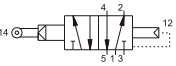
Масса 200г	Масса 220г

Минимальное рабочее давление 2,5 бар



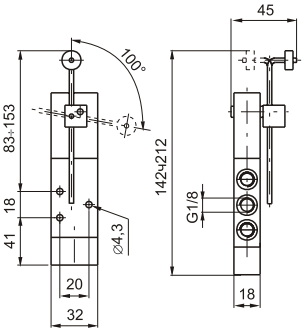

Внимание: в распределителе имеются отверстия Ø0,3мм. Очищайте воздух от компрессорного масла!

Тумблер ∅ 30 2-х позиционный

3/2 5/2

(возможность выбора цвета рукоятки)

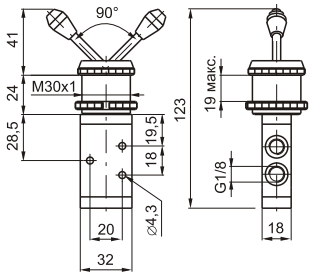



Код для заказа	
228.32.5/1 *Красная* **228.32.5/2** *Черная* **228.32.5/3** *Зеленая*	**228.52.5/1** *Красная* **228.52.5/2** *Черная* **228.52.5/3** *Зеленая*
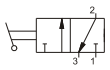	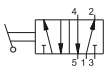
Масса 198г	Масса 218г



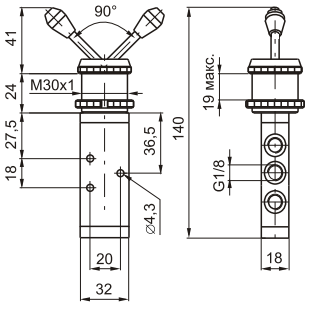

Тумблер 2-х позиционный

3/2 5/2

(возможность выбора цвета рукоятки)

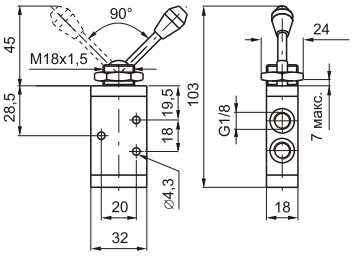



Код для заказа	
228.32.55/1 *Красная* **228.32.55/2** *Черная* **228.32.55/3** *Зеленая*	**228.52.55/1** *Красная* **228.52.55/2** *Черная* **228.52.55/3** *Зеленая*
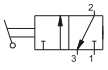	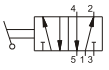
Масса 115г	Масса 135г



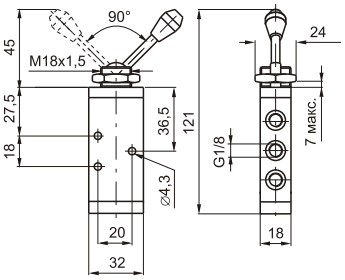

Кнопка ∅ 30 пружинный возврат

3/2 5/2

(возможность выбора цвета кнопки)

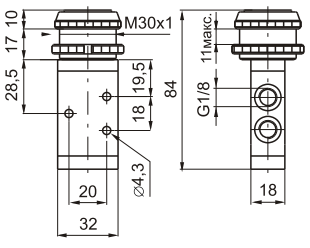



Код для заказа	
228.32.6.1/1 *Красная* **228.32.6.1/2** *Черная* **228.32.6.1/3** *Зеленая*	**228.52.6.1/1** *Красная* **228.52.6.1/2** *Черная* **228.52.6.1/3** *Зеленая*
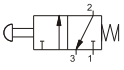	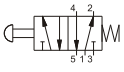
Масса 155г	Масса 175г



Рабочее усилие 33Н

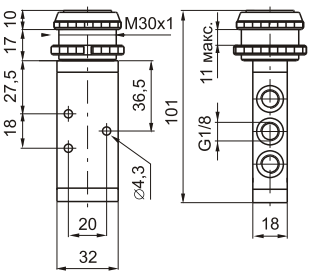

Технические характеристики	Энергоноситель	Максимальное рабочее давление	Рабочая температура		Расход при P_1=6 бар с Δp=1 бар	Условный проход	Присоединение
	Отфильтрованный сжатый воздух с маслом или без	10 бар	мин. -5°C	макс. +70°C	540 нл/мин	6 мм	G1/8”

Распределители с механическим и мускульным управлением. Серия 228. Присоединение G1/8”.

“Чувствительная” кнопка пневматический возврат

(возможность выбора цвета кнопки)

3/2

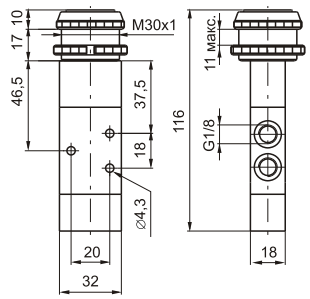



Код для заказа	
228.32.6.13/1 *Красная* **228.32.6.13/2** *Черная* **228.32.6.13/3** *Зеленая*	**228.52.6.13/1** *Красная* **228.52.6.13/2** *Черная* **228.52.6.13/3** *Зеленая*
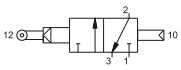	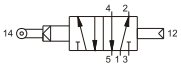
Масса 197г	Масса 217г

5/2



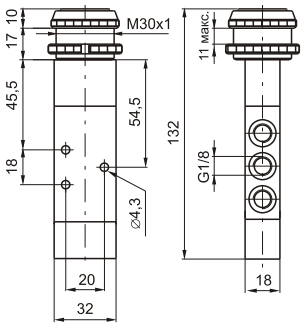

Усилие переключения 18,5Н (при давлении 6 бар)

Кнопка пружинный возврат

(возможность выбора цвета кнопки)

3/2

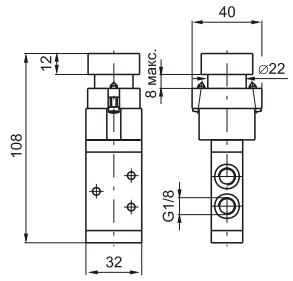



Код для заказа	
228.32.6.22/1 *Красная* **228.32.6.22/2** *Черная* **228.32.6.22/3** *Зеленая* **228.32.6.22/4** *Желтая*	**228.52.6.22/1** *Красная* **228.52.6.22/2** *Черная* **228.52.6.22/3** *Зеленая* **228.52.6.22/4** *Желтая*
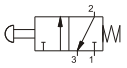	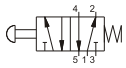
Масса 225г	Масса 245г

5/2



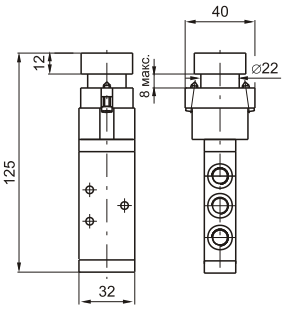

Усилие переключения 33Н

Усилие переключения 33Н

Высокая кнопка пружинный возврат

(возможность выбора цвета кнопки)

3/2

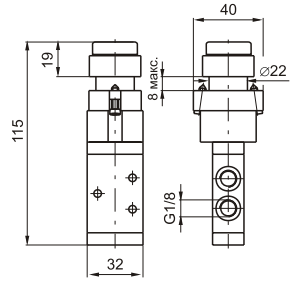



Код для заказа	
228.32.6.23/1 *Красная* **228.32.6.23/2** *Черная* **228.32.6.23/3** *Зеленая* **228.32.6.23/4** *Желтая*	**228.52.6.23/1** *Красная* **228.52.6.23/2** *Черная* **228.52.6.23/3** *Зеленая* **228.52.6.23/4** *Желтая*
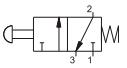	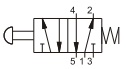
Масса 230г	Масса 250г

5/2



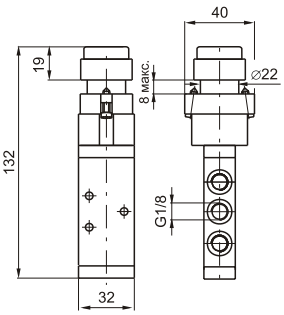

Усилие переключения 33Н

Усилие переключения 33Н

Кнопка - “грибок” 2-х позиционная

3/2

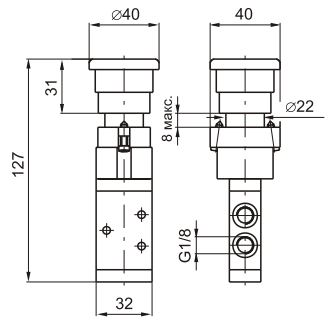



Код для заказа	
228.32.6.25	**228.52.6.25**
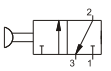	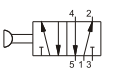
Масса 235г	Масса 255г

5/2



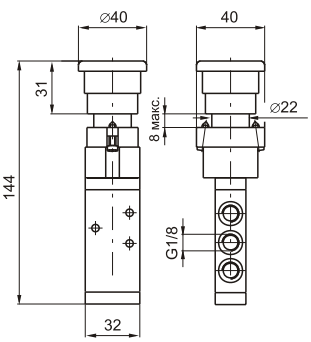

Усилие переключения 33Н

Технические характеристики	Энергоноситель	Максимальное рабочее давление	Рабочая температура		Расход при P_1=6 бар с Δp=1 бар	Условный проход	Присоединение
	Отфильтрованный сжатый воздух с маслом или без	10 бар	мин. -5°C	макс. +70°C	540 нл/мин	6 мм	G1/8”

Распределители с механическим и мускульным управлением. Серия 228. Присоединение G1/8”.

Переключатель 2-х позиционный

3/2 5/2

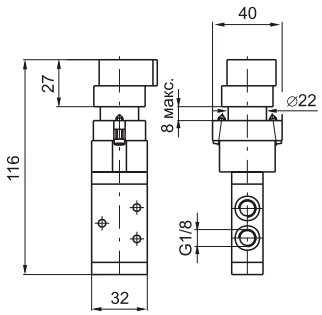



Код для заказа	
228.32.6.27	**228.52.6.27**
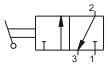	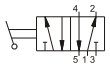
Масса 230г	Масса 250г



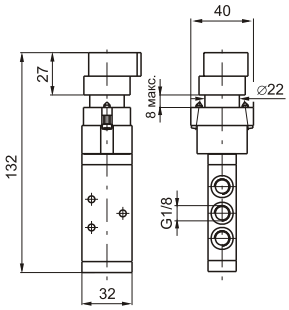

Переключатель с ключом 2-х позиционный

3/2 5/2

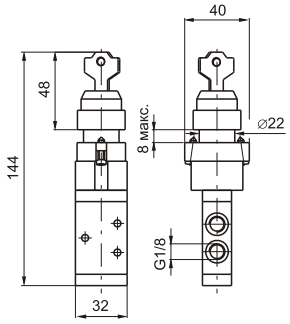



Код для заказа	
228.32.6.28	**228.52.6.28**
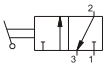	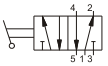
Масса 230 гр.	Масса 250 гр.



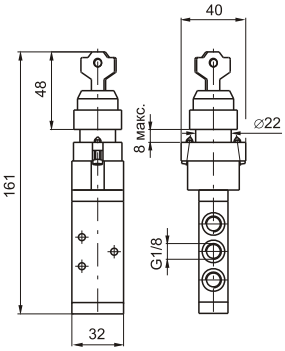

Кнопка-грибок ∅ 30 пружинный возврат

(возможность выбора цвета кнопки)

3/2 5/2

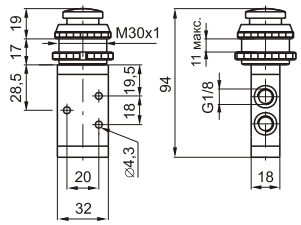



Код для заказа	
228.32.7.1/1 *Красная* **228.32.7.1/2** *Черная* **228.32.7.1/3** *Зеленая*	**228.52.7.1/1** *Красная* **228.52.7.1/2** *Черная* **228.52.7.1/3** *Зеленая*
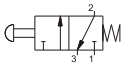	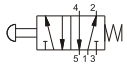
Масса 148г	Масса 168г

Усилие переключения 33Н



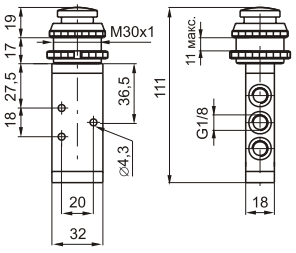

Кнопка пружинный возврат

(возможность выбора цвета кнопки)

3/2 5/2

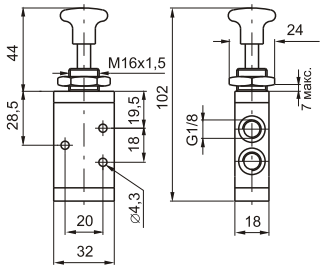



Код для заказа	
228.32.8.1/1 *Красная* **228.32.8.1/2** *Черная* **228.32.8.1/3** *Зеленая*	**228.52.8.1/1** *Красная* **228.52.8.1/2** *Черная* **228.52.8.1/3** *Зеленая*
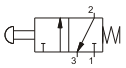	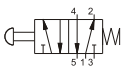
Масса 120г	Масса 140г

Усилие переключения 33Н



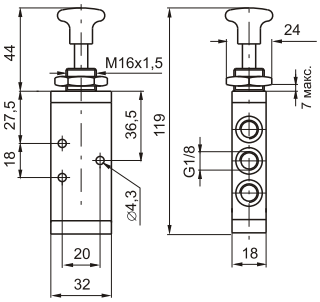

Технические характеристики	Энергоноситель	Максимальное рабочее давление	Рабочая температура		Расход при P_1=6 бар с Δp=1 бар	Условный проход	Присоединение
	Отфильтрованный сжатый воздух с маслом или без	10 бар	мин. -5°С	макс. +70°С	540 нл/мин	6 мм	G1/8”

Распределители с механическим и мускульным управлением. Серия 228. Присоединение G1/8”.

3/2

Кнопка 2-х позиционная
(возможность выбора цвета кнопки;
возврат осуществляется путём вытягивания кнопки **)**

5/2

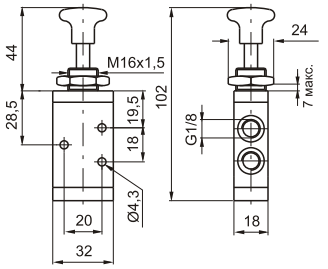



Код для заказа	
228.32.8/1 *Красная* **228.32.8/2** *Черная* **228.32.8/3** *Зеленая*	**228.52.8/1** *Красная* **228.52.8/2** *Черная* **228.52.8/3** *Зеленая*
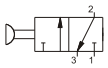	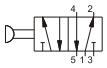
Масса 120г	Масса 140г

Усилие переключения 10Н



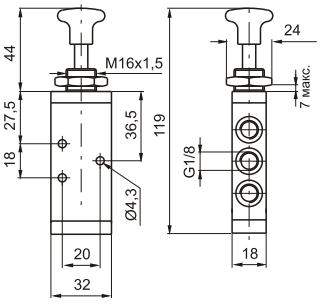

Боковой переключатель
пружинный возврат
(возможность выбора цвета ручки **)**

Код для заказа	
3/2	5/2
228.32.9.1/1 *Красная* **228.32.9.1/2** *Черная* **228.32.9.1/3** *Зеленая*	**228.52.9.1/1** *Красная* **228.52.9.1/2** *Черная* **228.52.9.1/3** *Зеленая*
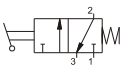	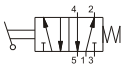
Масса 140г	Масса 160г

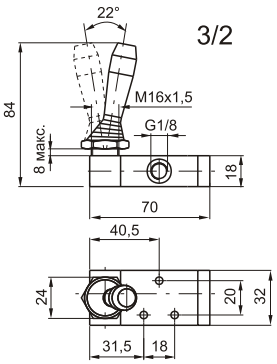

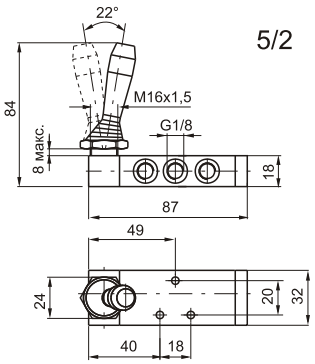

Боковой переключатель
2-х позиционный фиксируемый
(возможность выбора цвета ручки)

Код для заказа	
228.32.9/1 *Красная* **228.32.9/2** *Черная* **228.32.9/3** *Зеленая*	**228.52.9/1** *Красная* **228.52.9/2** *Черная* **228.52.9/3** *Зеленая*
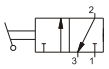	
Масса 140г	Масса 160г





Педаль алюминиевая
2-х позиционная фиксируемая

3/2 - 5/2

Код для заказа
3/2 **228.32.10** 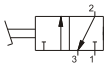 Масса 790г
5/2 **228.52.10** 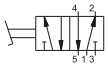 Масса 810г



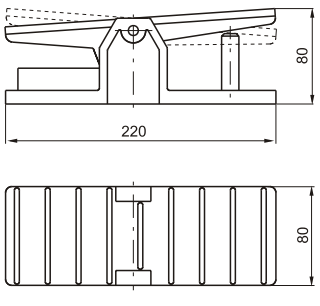

Технические характеристики	Энергоноситель	Максимальное рабочее давление	Рабочая температура		Расход при P_1=6 бар с Δp=1 бар	Условный проход	Присоединение
	Отфильтрованный сжатый воздух с маслом или без	10 бар	мин. -5°C	макс. +70°C	540 нл/мин	6 мм	G1/8”

Распределители с механическим и мускульным управлением. Серия 228. Присоединение G1/8”.

1

Педаль алюминиевая пружинный возврат

3/2 - 5/2

Код для заказа	
3/2	**228.32.10.1**
	Масса 790г
5/2	**228.52.10.1**
	Масса 810г



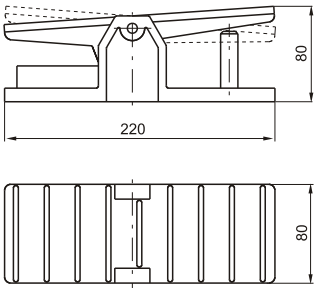

Педаль с кожухом (оснащена блокиратором случайного нажатия педали) пружинный возврат

3/2 - 5/2

Код для заказа	
3/2	**228.32.10.1/1** **228.32.10.2/1** - без блокиратора педали
5/2	**228.52.10.1/1** **228.52.10.2/1** - без блокиратора педали

Масса 1,12 кг

Основание и кожух изготовлены из технополимера. Основание армировано металлической пластиной.



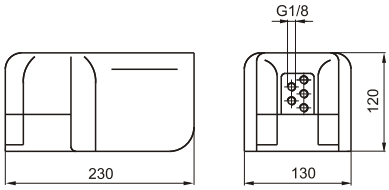

Педаль с кожухом 2-х позиционная

3/2 - 5/2

Код для заказа	
3/2	**228.32.10/1**
5/2	**228.52.10/1**

Масса 1,12 кг

Основание и кожух изготовлены из технополимера. Основание армировано металлической пластиной.



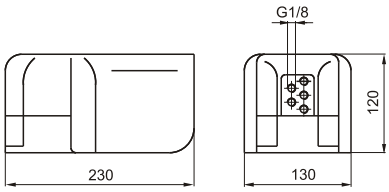

Педаль миниатюрная пружинный возврат

5/2

Код для заказа	
	228.52.10.1P **228.52.10.1PX** - золотник из нержавеющей стали

Масса 230г

материал корпуса - технополимер



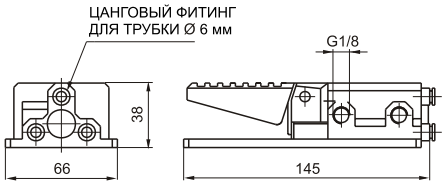

Технические характеристики	Энергоноситель	Максимальное рабочее давление	Рабочая температура		Расход при P_1=6 бар с Δp=1 бар	Условный проход	Присоединение
	Отфильтрованный сжатый воздух с маслом или без	10 бар	мин. -5°C	макс. +70°C	540 нл/мин	6 мм	G1/8”

Распределители с механическим и мускульным управлением. Серия 228. Присоединение G1/8”.

5/3

Боковой переключатель 3-х позиционный пружинный возврат в центр
(возможность выбора цвета ручки **)**

Код для заказа

Закрытые центра	*Открытые центра*
228.53.31.9.1/1 *Красная*	**228.53.32.9.1/1** *Красная*
228.53.31.9.1/2 *Черная*	**228.53.32.9.1/2** *Черная*
228.53.31.9.1/3 *Зеленая*	**228.53.32.9.1/3** *Зеленая*

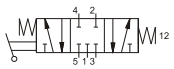
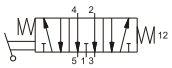

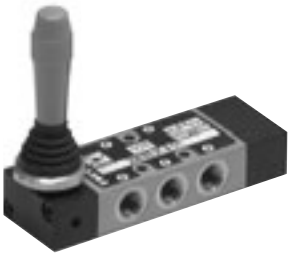

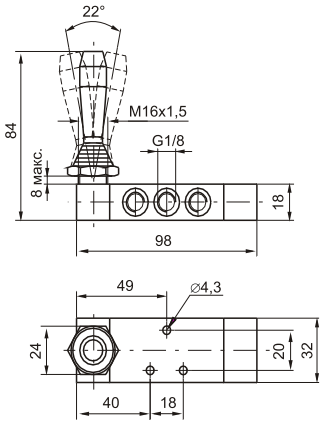

Масса 190г

5/3

Боковой переключатель 3-х позиционный фиксируемый
(возможность выбора цвета ручки **)**

Код для заказа

Закрытые центра	*Открытые центра*
228.53.31.9/1 *Красная*	**228.53.32.9/1** *Красная*
228.53.31.9/2 *Черная*	**228.53.32.9/2** *Черная*
228.53.31.9/3 *Зеленая*	**228.53.32.9/3** *Зеленая*

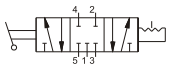
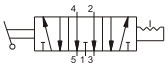



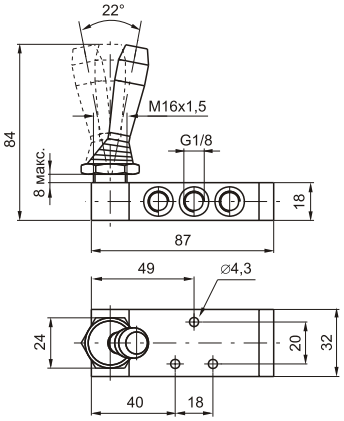

Масса 160г

5/3

Тумблер центральный

Код для заказа

Открытые центра пружинный возврат в центр	*Открытые центра 2 фиксир. позиции*	*Открытые центра 3 фиксируемые позиции*
228.53.32.99/1 *Красная*	**228.53.32.99.2/1** *Красная*	**228.53.32.99.3/1** *Красная*
228.53.32.99/2 *Черная*	**228.53.32.99.2/2** *Черная*	**228.53.32.99.3/2** *Черная*

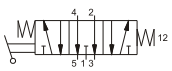
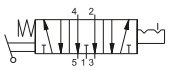
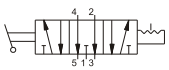



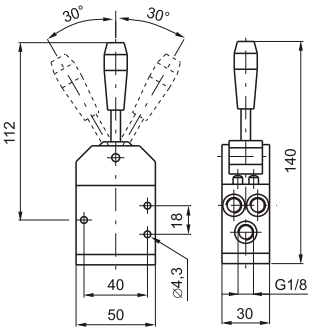

Масса 140г

Технические характеристики	Энергоноситель	Максимальное рабочее давление	Рабочая температура		Расход при P_1=6 бар с Δp=1 бар	Условный проход	Присоединение
	Отфильтрованный сжатый воздух с маслом или без	10 бар	мин. -5°C	макс. +70°C	410 нл/мин	6 мм	G1/8”

Педаль алюминиевая 3-х позиционная пружинный возврат в центр

Код для заказа

Закрытые центра

228.53.31.10.1

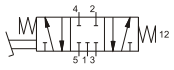

Открытые центра

228.53.32.10.1

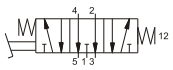



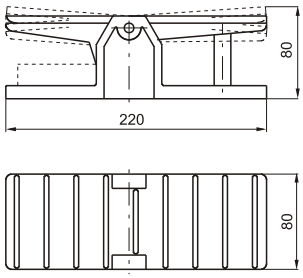

Масса 810г

1

Технические характеристики	Энергоноситель	Максимальное рабочее давление	Рабочая температура		Расход при P_1=6 бар с Δp=1 бар	Условный проход	Присоединение
	Отфильтрованный сжатый воздух с маслом или без	10 бар	мин. -5°C	макс. +70°C	410 нл/мин	6 мм	G1/8”