Конструктивное исполнение и применяемые материалы

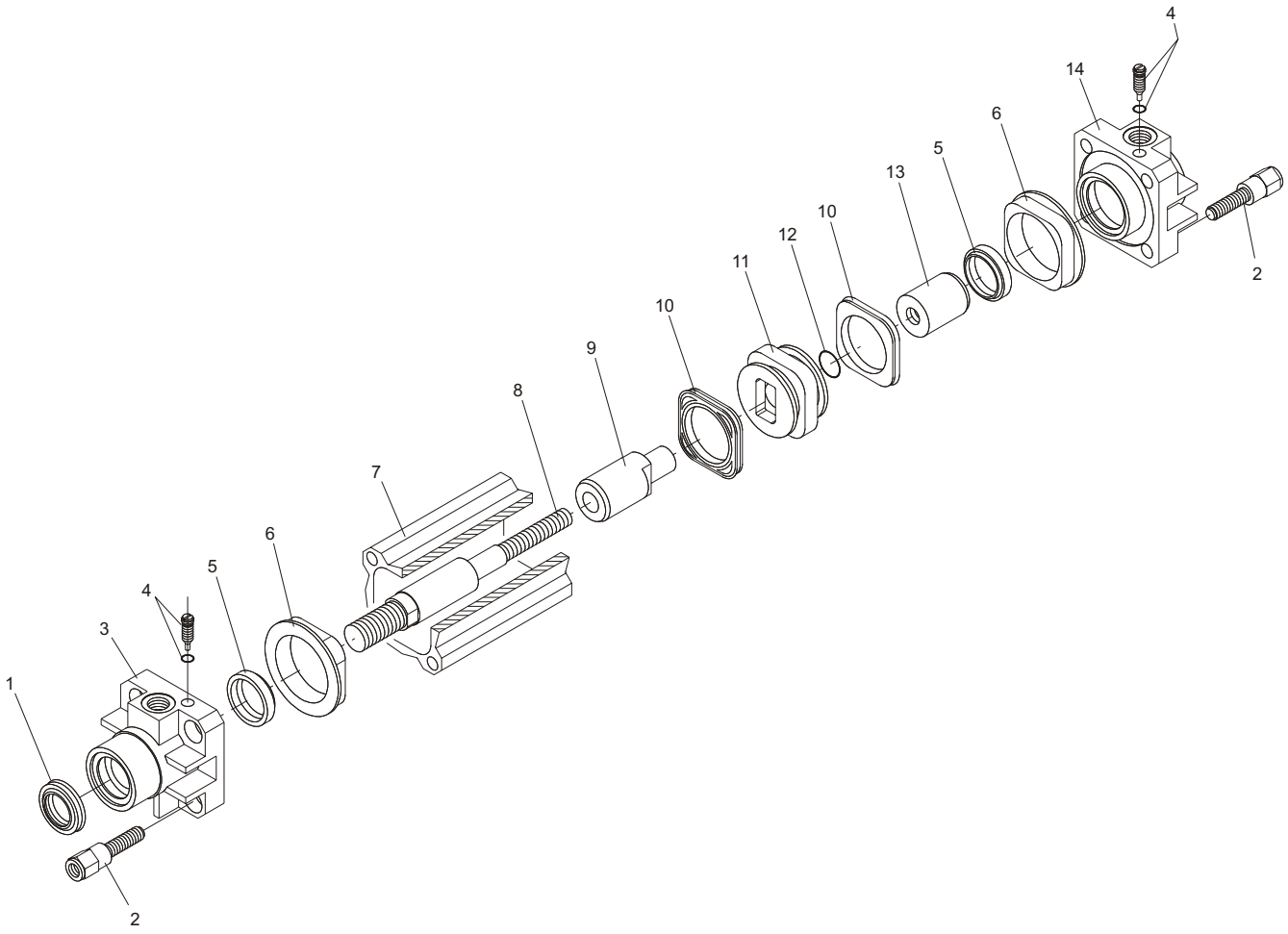

4

Поз.	Описание	Кол-во
1	Манжета штока - самосмазывающийся полиуретан	1
2	Винт - оцинкованная сталь	8
3	Передняя крышка - упрочненный алюминиевый сплав UNI 5079; окрашена в черный цвет	1
4	Винт регулировки демпфирования - никелированная сталь	2
5	Манжета демпфера - NBR (пербунан)	2
6	Уплотнительное кольцо - NBR (пербунан)	2
7	Гильза - алюминиевый сплав UNI 9006/1 с анодированнием (толщина 30мкм)	1
8	Шток - сталь C43 с твердым хромовым покрытием (Ra0,2) или нержавеющая сталь AISI 303	1
9	Передний поршень демпфера -алюминий	1
10	Манжеты поршня - NBR (пербунан)	2
11	Поршень - износостойкий пластик с пластоферритовым магнитнитом (в серии 1350 без магнита)	1
12	Уплотнительное кольцо - NBR (пербунан)	1
13	Задний поршень демпфера - алюминий	1
14	Задняя крышка - упрочненный алюминиевый сплав UNI 5079; окрашена в черный цвет	1

Пневмоцилиндры по ISO 6431 - VDMA 24562
Серии 1348-1350. Квадратный поршень 32 мм - 63 мм.

ПНЕВМАКС

Базовое исполнение

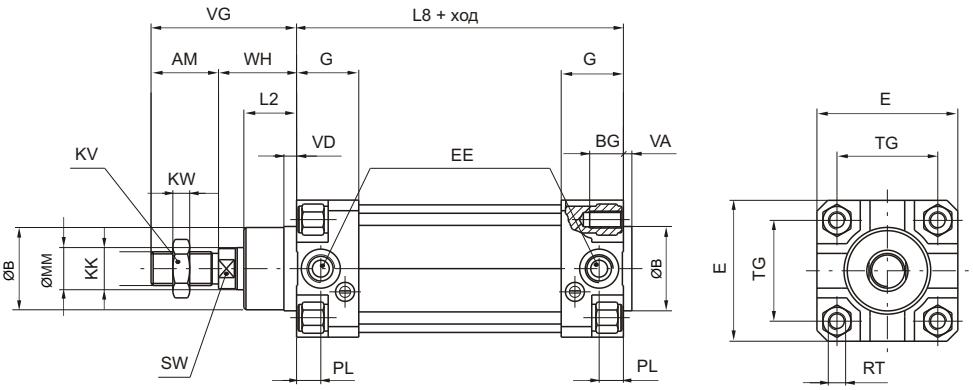



Это базовое исполнение цилиндра с непроворотным штоком. Монтажные и габаритные размеры выполнены по стандартам ISO-VDMA. Цилиндр может монтироваться на машину непосредственно или с использованием различных принадлежностей, которые приведены далее.

Скобы к бесконтактным датчикам приведены на странице 4-11/5

Размер поршня		32	40	50	63
AM		22	24	32	32
B (e 11)		30	35	40	45
BG		12	12	16	16
E		46	52	65	75
EE		G 1/8"	G 1/4"	G 1/4"	G 3/8"
G		25	29	29,5	36
KK		M10x1,25	M12x1,25	M16x1,5	M16x1,5
KV		17	19	24	24
KW		6	7	8	8
L 2		16	20	25	25
L 8		94	105	106	121
MM		12	16	20	20
PL		9	11,5	11,5	14
RT		M6	M6	M8	M8
SW		10	13	17	17
TG		32,5	38	46,5	56,5
VA		4	4	4	4
VD		5	6	6	6
VG		48	54	69	69
WH		26	30	37	37
Масса, г	ход 0 мм	505	705	1320	1710
	каждые 10 мм	24	33	53	58
Точность хода: +2 мм					

Знак “Ø” означает размер поршня

Код для заказа
1348.Ø.ход.01 Хромированный шток + магнит в поршне **1349.Ø.ход.01** Нержавеющий шток + магнит в поршне **1350.Ø.ход.01** Хромированный шток; без магнита в поршне

4

Исполнение с проходным штоком



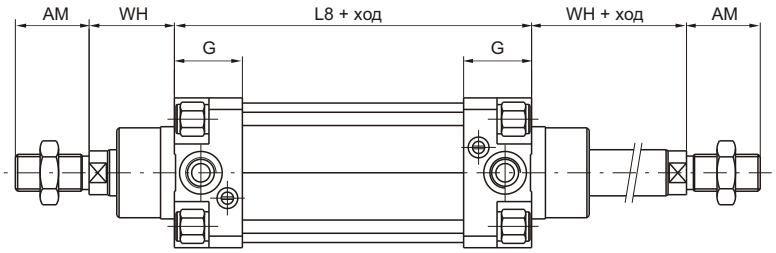

Знак “Ø” означает размер поршня

Код для заказа
1348.Ø.ход.02 Хромированный шток + магнит в поршне **1349.Ø.ход.02** Нержавеющий шток + магнит в поршне **1350.Ø.ход.02** Хромированный шток; без магнита в поршне