КГ3ХОЦ, КГ3ХЗЦ - Краны гидравлические

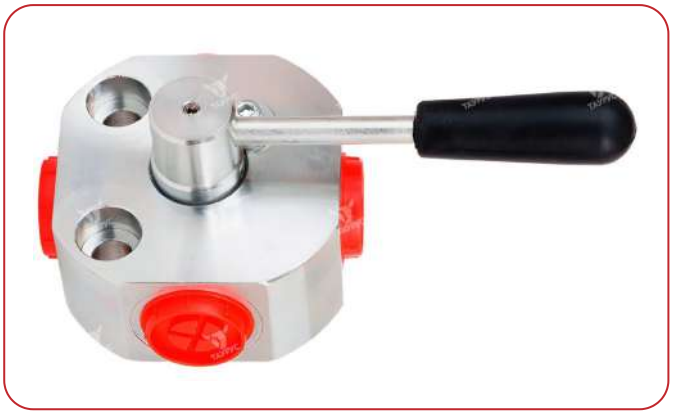

Ручной (крановый) гидрораспределитель КГ3ХОЦ (КГ3ХЗЦ) с открытыми (закрытыми) центрами предназначен для переключения и перекрытия потоков рабочей жидкости. Также данный тип распределителей называют диверторами, служащими для переключения гидравлического потока от насоса.

Применение: наибольшее применение краны КГ3ХОЦ и КГ3ХЗЦ нашли в дорожно-строительной технике. Их можно встретить на кранах-манипуляторах, автомобильных кранах (Ивановец, Челябинец, Инман, Галичанин и другие), в схеме которых необходимо переключение напора от насоса к гидрораспределителю управления гидроцилиндрами выдвижения выносных опор, механизма блокировки подвески и вывешивания автокрана, либо к гидрораспределителю управления крановыми механизмами, расположенными на поворотной раме. Также данные краны устанавливаются на станочном и кузнечно-прессовом оборудовании, и заменяют ранее выпускаемые 3-х линейные крановые гидрораспределители.

Кран монтируется на опорной раме, и закрепляется через два монтажных отверстия.

Корпус и золотник гидравлических кранов КГ3ХОЦ, КГ3ХЗЦ выполнены из высоколегированной стали, и для повышения срока службы подвергаются термической обработке и покрытию цинком.

Область рабочих температур: от -40°С до +110°С.

Код для заказа

КГ	3Х	ЗЦ	1/2

Тип устройства:
КГ = Кран Гидравлический

Количество рабочих положений:
3Х = 3-х Ходовой
6Х = 6-х Ходовой

Тип центра:
ЗЦ = Закрытый Центр
ОЦ = Открытый Центр

Монтажная резьба (типоразмер):
1/2"

Пример условного обозначения: крана гидравлического 3-х ходового, с закрытым центром, с резьбой G3/8".
Кран гидравлический КГ3ХЗЦ G3/8"

Устройство и принцип работы кранов КГ3ХОЦ, КГ3ХЗЦ

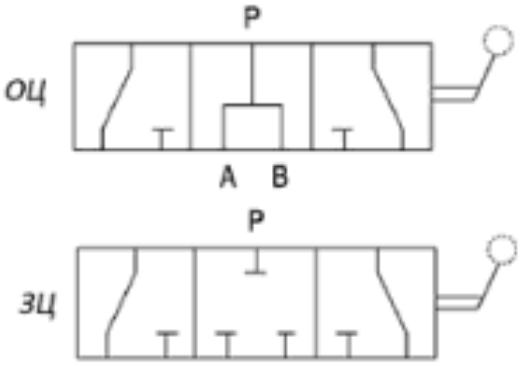

Гидросхема

Габаритные (монтажные размеры) и характеристики кранов КГ3ХОЦ, КГ3ХЗЦ

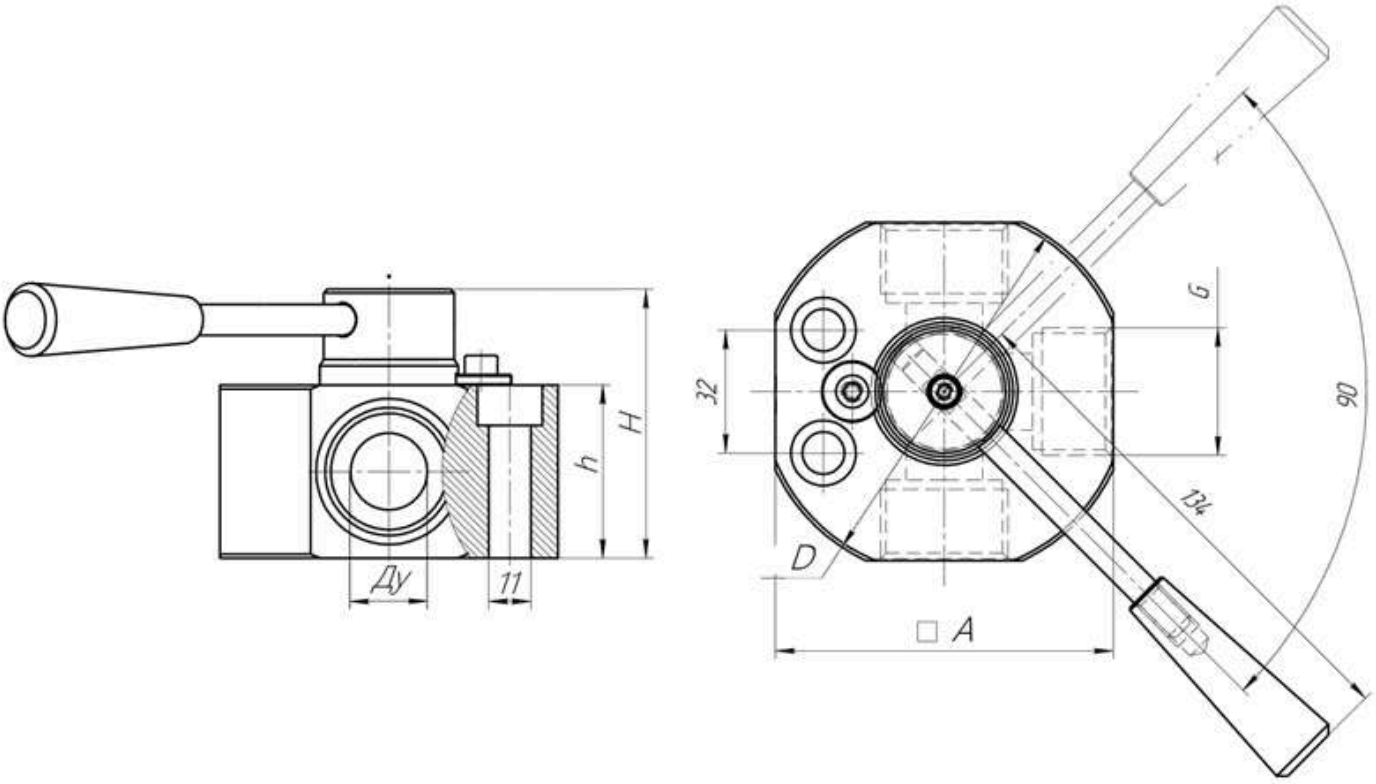

Кран гидравлический (гидрораспределитель) КГ3ХОЦ, КГ3ХЗЦ размеры

Наименование	Ду	G (BSP)	h, мм	H, мм	A, мм	D, мм	Масса, кг	Макс. расход, л/мин	Давление, бар
Кран (гидрораспределитель) КГ3ХОЦ 3/8", КГ3ХЗЦ 3/8"	10	3/8	40	66,5	80	90	1,80	60	400
Кран (гидрораспределитель) КГ3ХОЦ 1/2", КГ3ХЗЦ 1/2"	12	1/2					1,65	90	
Кран (гидрораспределитель) КГ3ХОЦ 3/4", КГ3ХЗЦ 3/4"	15	3/4					1,60	120	350
Кран (гидрораспределитель) КГ3ХОЦ 1", КГ3ХЗЦ 1"	20	1	45	70	88	97	2,00	180	320

Краны КГ3ХОЦ и КГ3ХЗЦ заменяемы со следующими изделиями:
DDF3, DF3, DDF 3V, GE3, гидрораспределители У034.00.000-9, У034.00.000-11, КС-45721.87.60.010, КС-55727.83.09.00