*Г73-21, *Г73-31 - Гидрораспределители крановые

Гидрораспределители крановые типа Г71-3 служат для обеспечения управления рабочих органов станков и других машин, для останова рабочих органов (трехпозиционные гидрораспределители), а также для ряда других операций в соответствии со схемой работы.

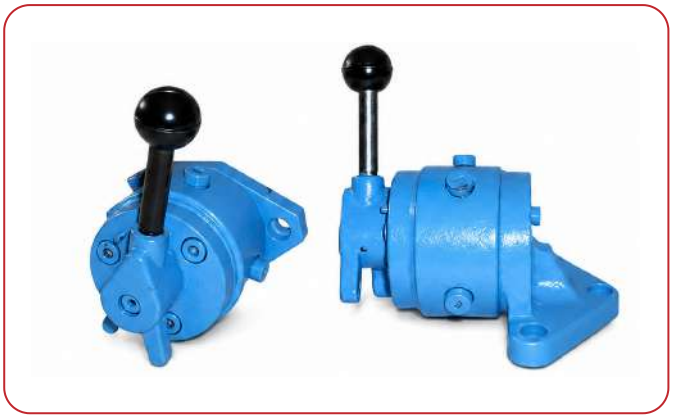

Гидрораспределители крановые Г71-31, 2Г71-31, 3Г71-31, БГ71-31, 2БГ71-31, 3БГ71-31, ВГ71-31, 2ВГ71-31, 3ВГ71-31

В соответствии с гидравлической схемой, различают:

- Г71-31, БГ71-31, ВГ71-31 - двухпозиционные (два фиксированных положения);
- 2Г71-31, 2БГ71-31, 2ВГ71-31 - трехпозиционные (три фиксированных положения); при среднем положении крана обе цилиндровые полости соединены с подводом, слив заперт;
- 3Г71-31, 3БГ71-31, 3ВГ71-31 - при среднем положении крана обе цилиндровые полости соединены со сливом, подвод закрыт.

Гидрораспределители имеют три варианта присоединения:

- Г71-31, 2Г71-31, 3Г71-31 - для внутренней установки с фланцевым креплением;
- БГ71-31, 2БГ71-31, 3БГ71-31 - для наружной установки с фланцевым креплением;
- ВГ71-31, 2ВГ71-31, 3ВГ71-31 - для наружной установки на кронштейне.

Распределители Г71-3... работают на минеральных маслах с вязкостью 10-200 сСт при температуре масла от +10 до +70°С.

Код для заказа

2	Б	Г73-21

Количество рабочих положений:

Без обозначения = двухпозиционные (два фиксированных положения)

2 = трехпозиционные (три фиксированных положения); при среднем положении крана обе цилиндровые полости соединены с подводом, слив заперт

3 = при среднем положении крана обе цилиндровые полости соединены со сливом, подвод закрыт

Присоединение:

Без обозначения = для внутренней установки с фланцевым креплением

Б = для наружной установки с фланцевым креплением

В = для наружной установки на кронштейне

Тип устройства:

Г73-21 = гидрораспределитель крановый

Устройство гидрораспределители кранового Г71-31

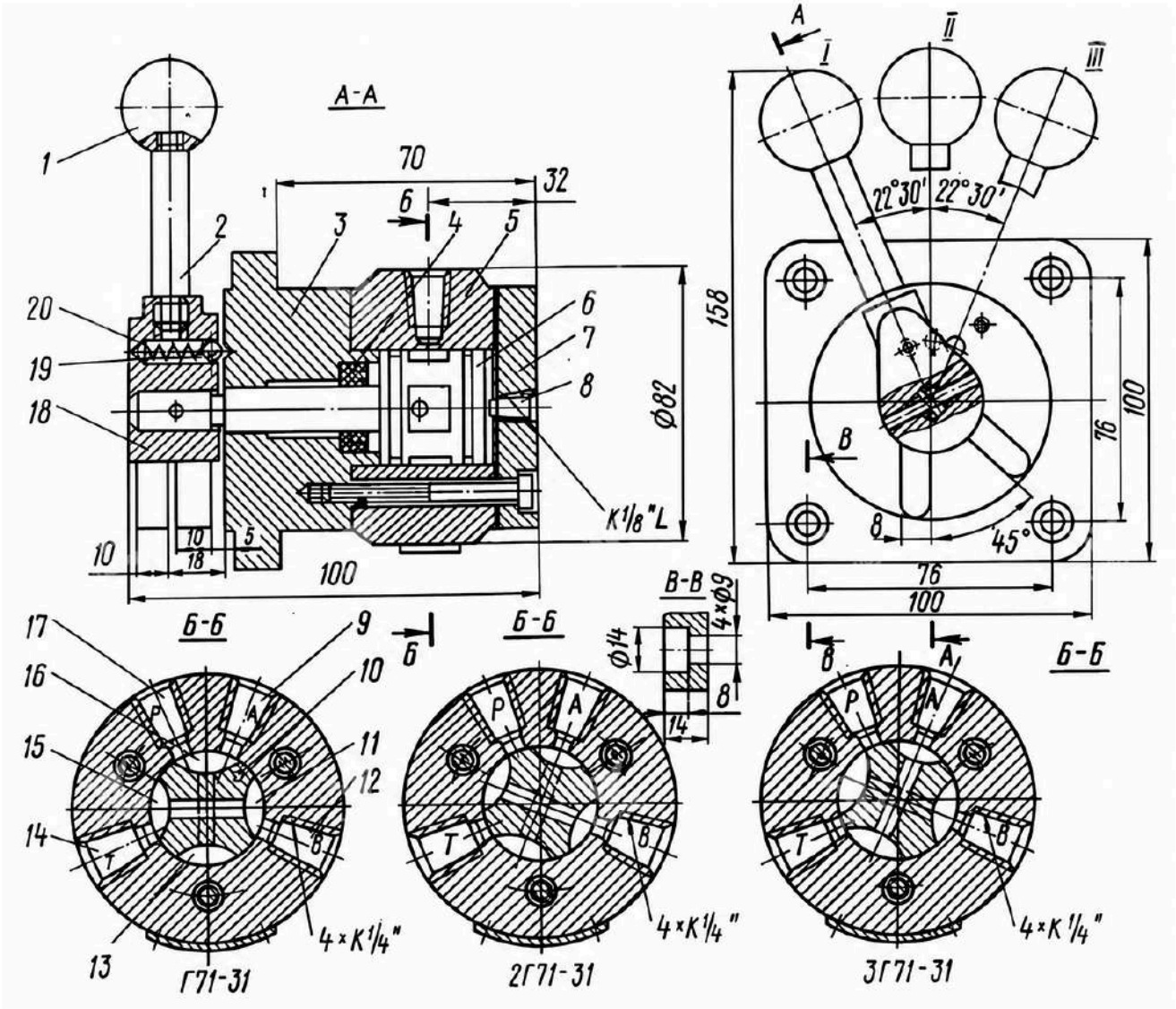

__1__ - Шарик; __2__ - Рукоятка; __3__ - Фланец; __4__ - Манжеты; __5__ - Корпус; __6__ - Кран; __7__ - Крышка; __8__ - Дренаж, __9__,__12__ - Отверстие к цилиндру; __10__ - Отверстие, соединяющее торцы крана; __11__,__13__,__15__,__16__ - Камера; __14__ - Отверстие для слива; __17__ - Отверстие для подвода; __18__ - Вилка; __19__ - Фиксатор; __20__ - Пружина.

Отверстие для подвода гидрораспределителя соединяется с линией нагнетания, отверстия с полостями гидроцилиндра или гидродвигателя, отверстие – со сливом. В представленном на рисунке положении крана, отверстие для подвода соединяется с камерой, и рабочая жидкость через отверстие направляется к гидроцилиндру. Из другой полости гидроцилиндра рабочая жидкость поступает в отверстие к цилиндру гидрораспределителя и направляется через камеры, соединенные отверстиями в кране, на слив.

При повороте крана 9 на 45°, отверстие для подвода сообщается через камеру и отверстия в кране с отверстием к цилиндру, из которого масло поступает в гидроцилиндр, перемещая поршень со штоком в обратном направлении, а вытесняемое масло, поступает в отверстие к цилиндру, из которого через камеры, соединенные отверстиями крана и отверстием для слива, сливается в гидробак.

Торцы крана соединены отверстием для подвода между собой и сообщаются с дренажом. У гидрораспределителей исполнений 2Г71-31, 25Г71-31. 2ПГ71-31, при среднем положении крана обе цилиндровые полости соединены с подводом, слив заперт.

У гидрораспределителей исполнений 3Г71-31, 3БГ71-31, 3ПГ71-31, при среднем положении крана обе цилиндровые полости соединены со сливом, подвод заперт.

Характеристики гидрораспределителей крановых Г71-31(21)

Основные параметры		Г71-31(21) 2Г71-31(21) 3Г71-31(21)	БГ71-31(21) 2БГ71-31(21) 3БГ71-31(21)	ВГ71-31(21) 2ВГ71-31(21) 3ВГ71-31(21)	ПГ71-31(21) 2ПГ71-31(21) 3ПГ71-31(21)
Условный проход, мм		8			
Присоединительная резьба		К 1/4"			Стыковое
Давление нагнетания	номинальное	20 МПа			
	максимальное	25 МПа			
Расход жидкости	номинальное	12,5 л/мин			
	максимальное	16 л/мин			
Масса гидрораспределителя		3,6 кг	2,6 кг	3,3 кг	3,6 кг
Габариты, мм		100*100*158	100*120*146	120*155*155	100*120*146