Г66-3(М) - Гидроклапаны давления с обратным клапаном (трубный монтаж)

Описание гидроклапанов давления Г66

Гидроклапаны давления Г66- (Г66-32, Г66-34, БГ66-32, БГ66-34, ВГ66-32, ВГ66-34, Г66-35, БГ66-35, ВГ66-35, ДГ66-32) в зависимости от гидравлической схемы, могут ограничивать, поддерживать или регулировать давление в системе и использоваться как предохранительные, переливные или редукционные клапаны.

Клапаны Г66-... (как и клапаны стыкового монтажа ПГ66) регулируют давление в основном или управляющем потоке рабочей жидкости и обеспечивают свободное пропускание потока в противоположном направлении.



Гидроклапан давления Г66-32, Г66-34, БГ66-32, БГ66-34, ВГ66-32, ВГ66-34, Г66-35, БГ66-35, ВГ66-35, ДГ66-32

Код для заказа

Б	Г66-3	2	М	УХЛ4

Исполнение по давлению:
А - 1 МПа (0,3-1,2)
без индекса - 2,5 МПа (0,4-2,8)
***Б** - 6,3 МПа (0,6-7,0)*
В - 10 МПа (1,2-11,2)
Д - 20 МПа (4,0-23,0)

Тип устройства:
***Г66-3** - гидроклапан давления*

Условный проход:
***2** - Ду=10 мм*
4 - Ду=20 мм
5 - Ду=32 мм

Тип монтажа:
***М** - модернизированный (может и не ставиться)*

Климатическое исполнение по ГОСТ 15150:
***УХЛ4**, 04.1*

Примечание: литера "М" ("модернизированный") в обозначении может и отсутствовать в маркировке данного гидроклапана, например: гидроклапан давления с обратным клапаном БГ66-34 УХЛ4 соответствует БГ66-34М УХЛ4

Характеристики гидроклапанов давления Г66 с обратным клапаном

Обозначение	Условный проход, мм	Давление настройки, МПа	Диапазон настройки, МПа	Номинальный расход, л/мин	Присоединение	Масса, кг
Г66-32	10	2,5	0,4-2,8	32	К3/8"	2,7
Г66-34	20			125	К3/4"	5,4
Г66-35	32			200	К1 1/4"	8,8
АГ66-32	10	1,0	0,3-1,2	32	К3/8"	2,7
АГ66-34	20			125	К3/4"	5,4
АГ66-35	32			200	К1 1/4"	8,8
БГ66-32	10	6,3	0,6-7,0	32	К3/8"	2,7
БГ66-34	20			125	К3/4"	5,4
БГ66-35	32			200	К1 1/4"	8,8
ВГ66-32	10	10,0	1,2-11,2	32	К3/8"	2,7
ВГ66-34	20			125	К3/4"	5,4
ВГ66-35	32			200	К1 1/4"	8,8
ДГ66-32	10	20,0	4,0-23,0	32	К3/8"	2,7
ДГ66-34	20			125	К3/4"	5,4
ДГ66-35	32			200	К1 1/4"	8,8

Размеры клапанов трубного монтажа (А, Б, В, Д) Г66-32

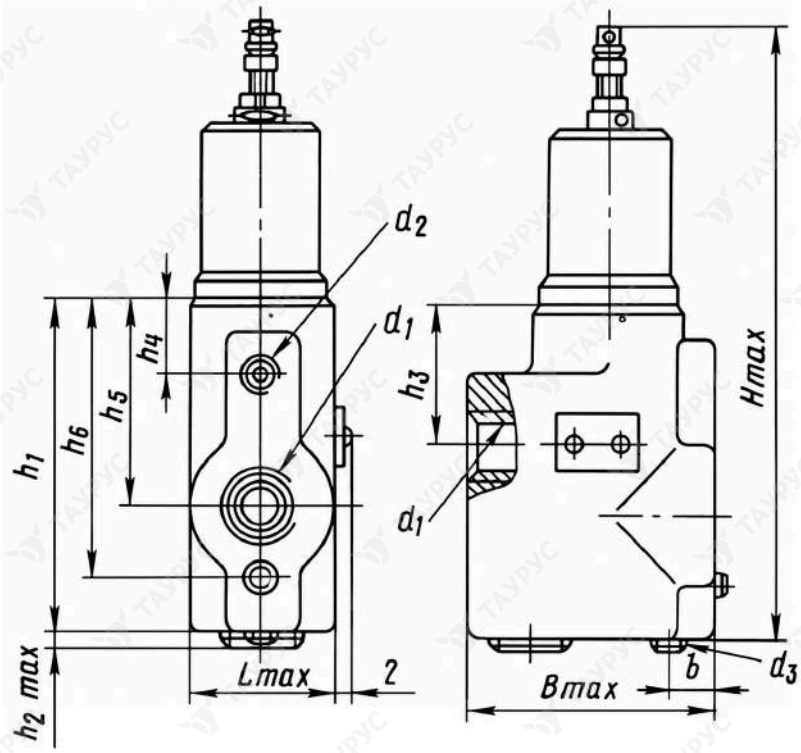

Размеры клапана Г66, ВГ66, БГ66, АГ66, ДГ66

Модель гидроклапана	Резьба по ГОСТ 6111-52			Размеры, мм								
	d1	d2	d3	Hmax	Lmax	B	h1	h2	h3	h4	h5	h6	b
Гидроклапан АГ66-32(М)	К3/8"	К1/8"	К1/4"	210	56	74	100	2	44	22	64	84	14
Гидроклапан Г66-32(М)													
Гидроклапан БГ66-32(М)													
Гидроклапан ВГ66-32(М)													
Гидроклапан ДГ66-32(М)													
Гидроклапан АГ66-34(М)	К3/4"			231		94	120	3	47	24	75	100	18
Гидроклапан Г66-34(М)													
Гидроклапан БГ66-34(М)													
Гидроклапан ВГ66-34(М)													
Гидроклапан ДГ66-34(М)				256	65								
Гидроклапан АГ66-35(М)	К1 1/4"			271		160	160		58		101	133,5	23
Гидроклапан Г66-35(М)													
Гидроклапан БГ66-35(М)													
Гидроклапан ВГ66-35(М)													
Гидроклапан ДГ66-35(М)				299									