B*-4/320, B*-4/500 - Гидровентили и краны-демпферы для манометров

Гидровентили В-4/320, В-4/500, ВМ-4/320, ВМ-4/500, ВМ1-4/500, ВВ-4/320 универсальные и встраиваемые используются в гидравлических системах станков и автоматических линий в качестве дросселей, запорных вентилей, а также в качестве кранов-демпферов для манометров.

По конструктивному исполнению гидровентили различаются:
В - универсальный
ВВ - встраиваемый
ВМ - кран-демпфер для манометра
ВМ1 - кран-демпфер для манометра с разгрузкой манометра на слив



Вентили В-4/320, В-4/500, ВМ-4/320, ВМ-4/500, ВМ1-4/500, ВВ-4/320

Структура условного обозначения

ВВ	-	4	/	320	УХЛ	4

Конструктивное исполнение:
В - универсальный гидровентиль
ВВ - встраиваемый гидровентиль
ВМ - кран-демпфер для манометра
ВМ1 - кран-демпфер для манометра с разгрузкой манометра на слив

Условный проход:
4 - 4 мм

Номинальное давление на входе:
320 - 32 МПа
500 - 50 МПа

Климатическое исполнение по ГОСТ 15150:
УХЛ

Категория размещения:
4, 04.1

Основные параметры гидровентилей B*-4/320, B*-4/500

Параметры	Марка гидровентиля					
	Вентиль В-4/320	**Вентиль В-4/500**	**Вентиль ВМ-4/320**	**Вентиль ВМ-4/500**	**Вентиль ВМ1-4/500**	**Вентиль ВВ-4/320**
Условный проход, мм	4					
Давление на входе номинальное / максимальное, МПа	32 / 35	50 / 55	32 / 35	50 / 55	50 / 55	32 / 35
Расход рабочей жидкости номинальный / максимальный, л/мин	6,3 / 25		-			6,3 / 25
Габаритные размеры, мм	83*60*60		95*83*60			91*60
Масса гидровентиля, кг	0,58		0,71		0,85	0,24

Габаритные и присоединительные размеры гидровентилей B4, BM4, BB4

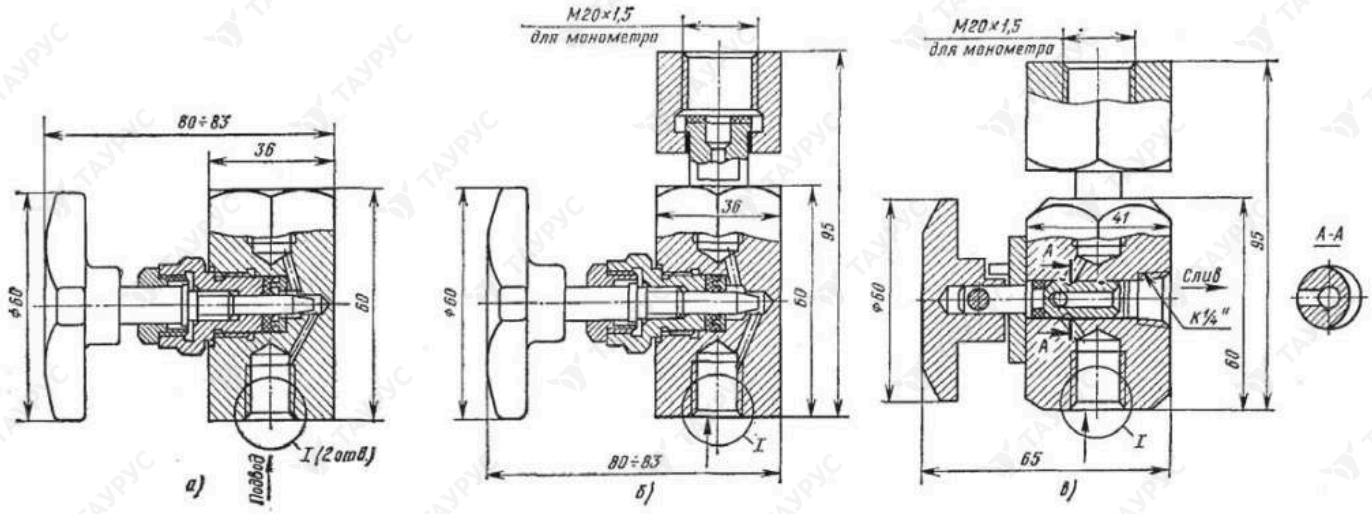

Габаритные и присоединительные размеры гидровентилей B4, BM4, BB4

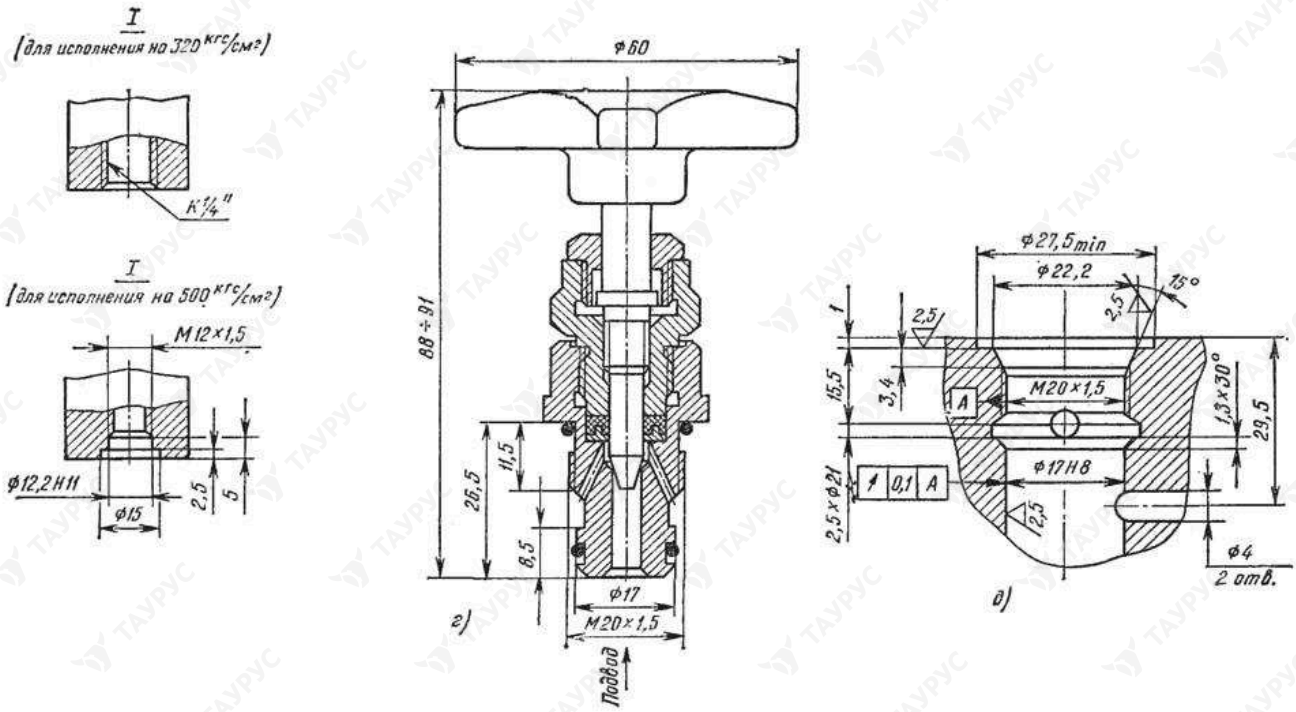

Габаритные и присоединительные размеры гидровентилей B4, BM4, BB4

*Примечание: **а** - B-4/320, B-4/500; **б** - BM-4/320, BM-4/500; **в** - BM1-4/500; **г** - BB-4/320; **д** - размеры монтажного отверстия для BB-4/320.*