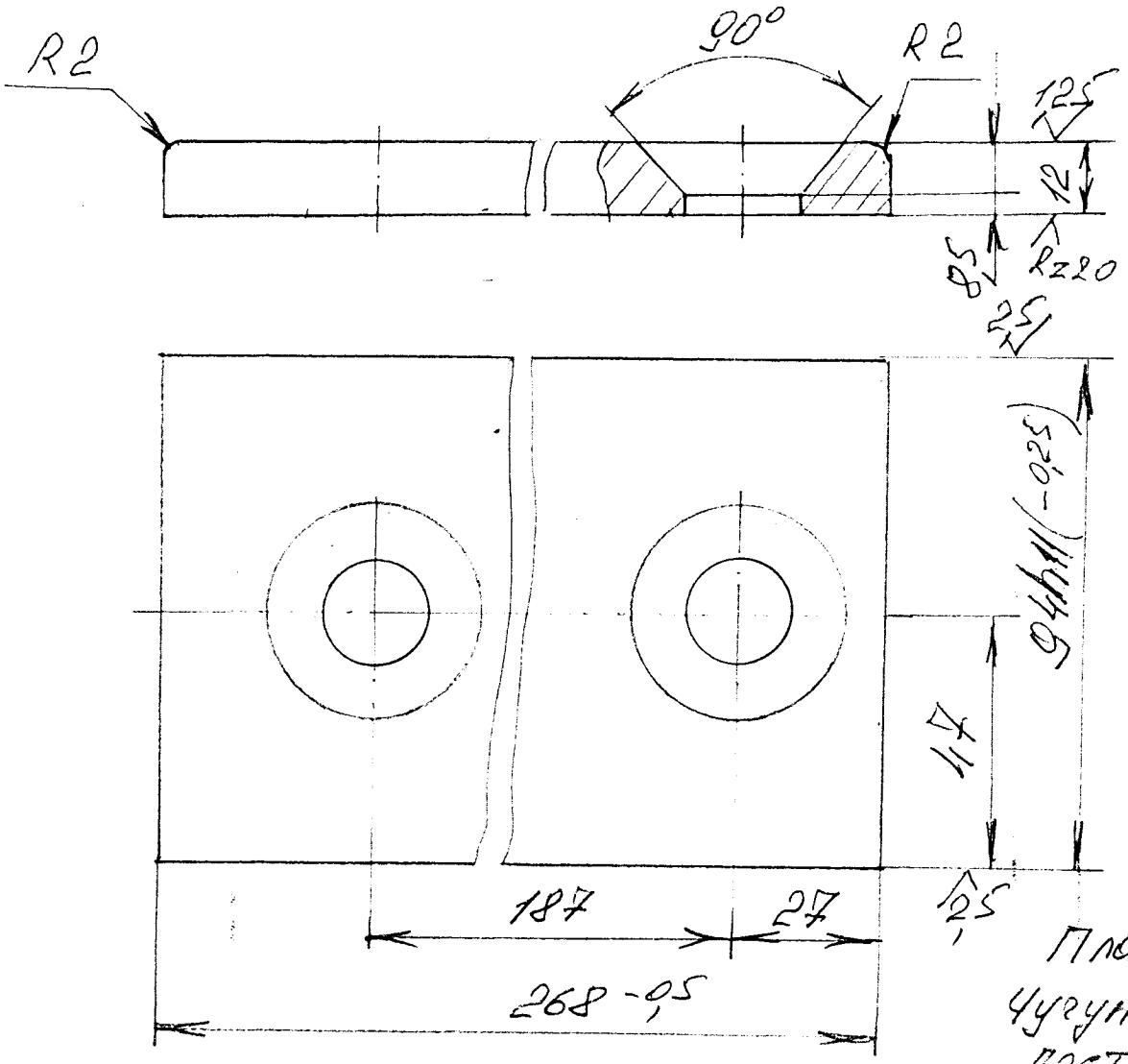

Планка
Чугун АВ4-2
ГОСТ1585-70

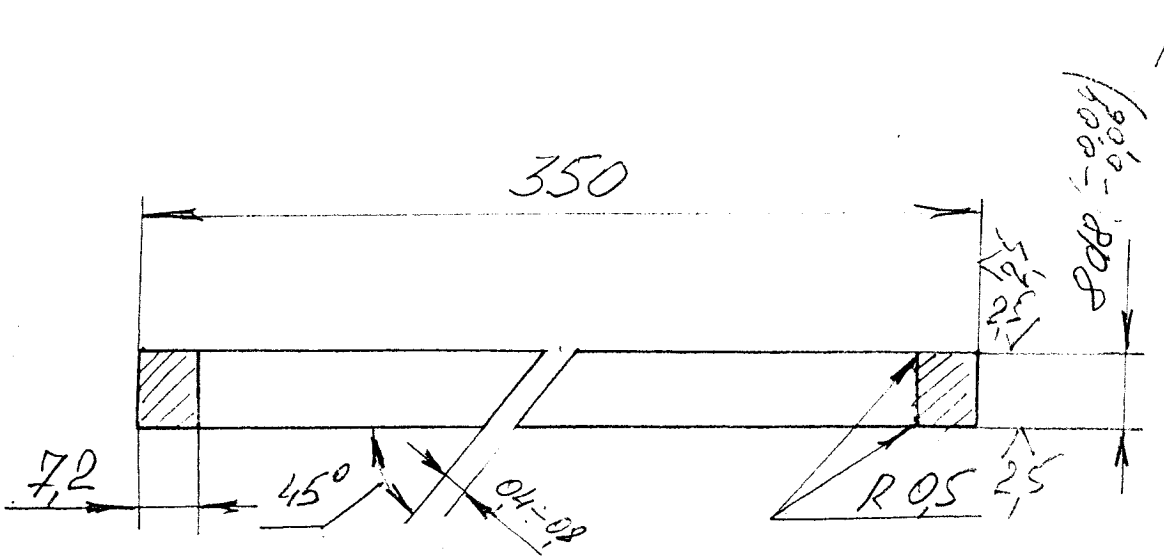

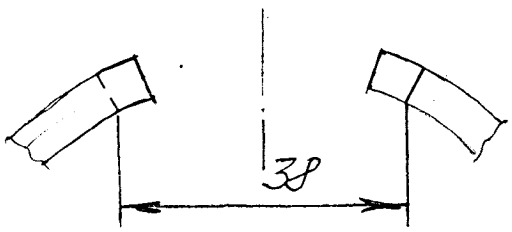

Кольцо
поршневое
Сталь 35