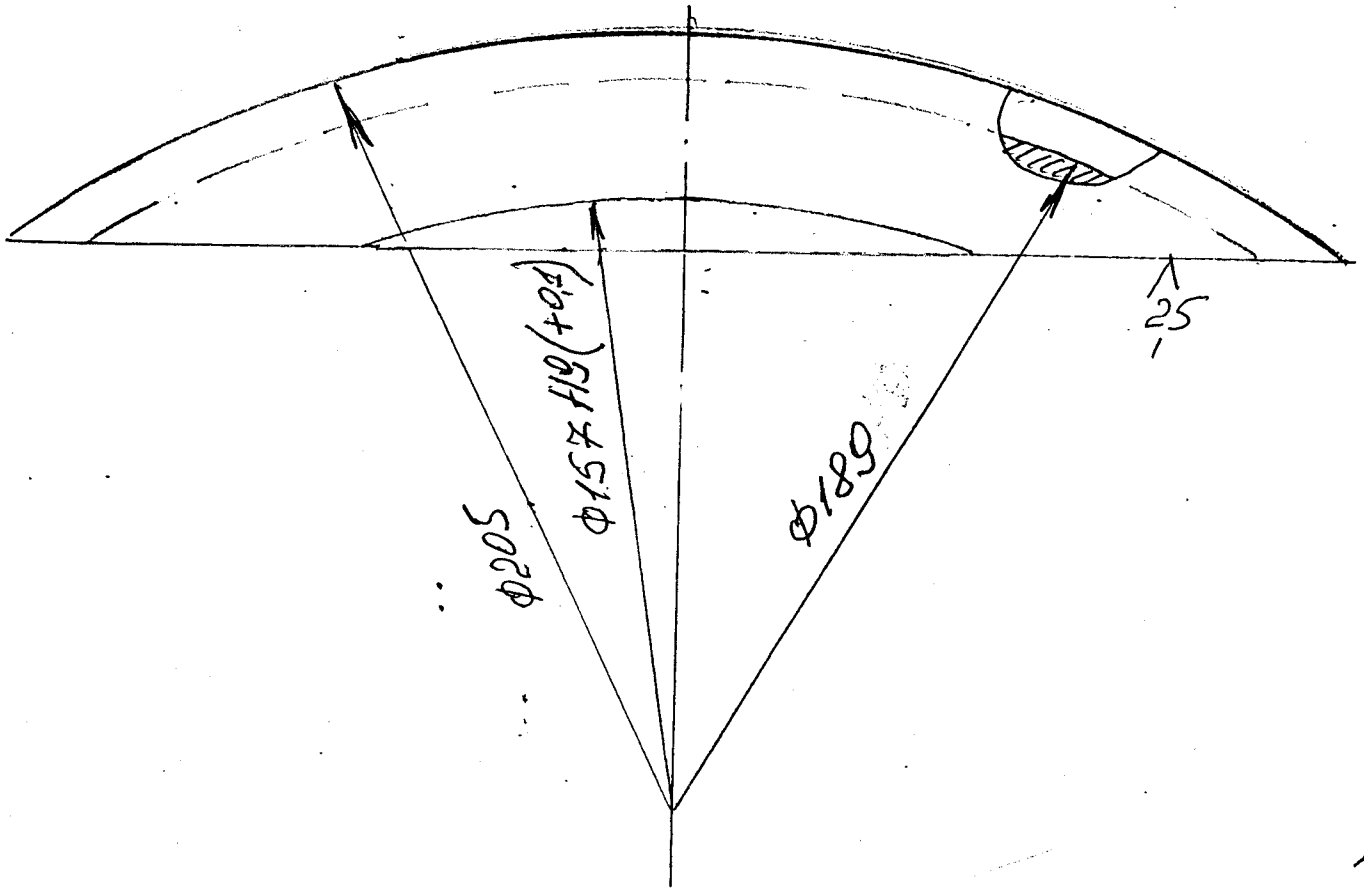

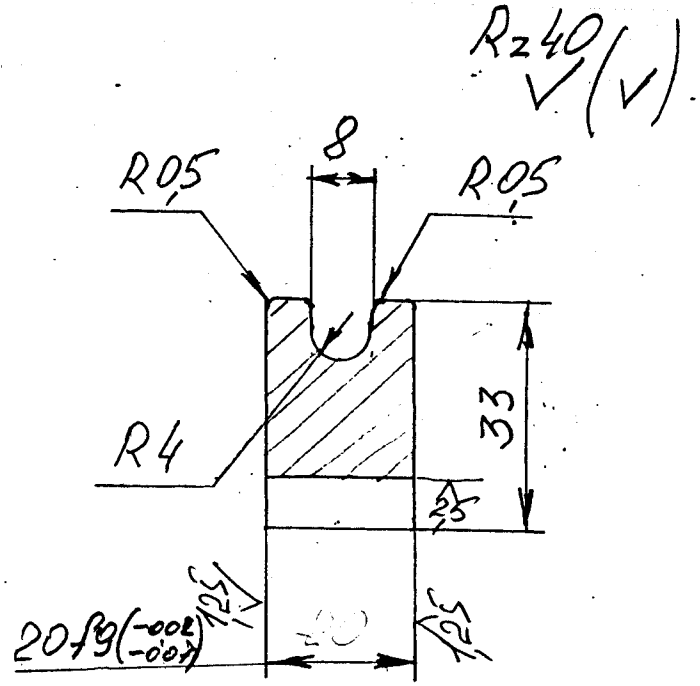

Сегмент компрессора

Чугун АВ4-2 ГОСТ 1585-70